GUIA ORIENTATIVO PARA INSTALAÇÃO DO SECCIONADOR COM O PUNHO/COMANDO

- Mantenha o seccionador modelo SRA/SRFA na posição desligado (aberto), com o cabo do punho-comando na posição voltada para cima.
- Tanto seccionador como punho-comando devem estar fixos na parede ou cubículo metálico de forma a suportar grandes esforços.
- A alavanca articulável deve ser fixada no eixo do seccionador com pequeno aperto para ajustes de regulagem de abertura e fechamento.
- O tubo de interligação entre o eixo do seccionador com o punho-comando deve ser fixado na alavanca articulável com pequeno aperto para ajuste de posição.
- A primeira manobra será feita para acerto nas posições da alavanca articulável e o punho-comando.
- Segure firme no cabo do punho-comando levando-o para baixo e carregamento das molas de alta pressão (pesado) de forma que o mesmo não volte para posição de origem.
- Quando o cabo completar a volta de 180º a caixa com as molas do seccionador deverá emitir um estalo (significando o carregamento da mola).
- Retornando o cabo do punho-comando para cima e antes de completar o curso de 180º o seccionador deverá fechar com velocidade.
- Caso isso não ocorra significa que será necessário outro ajuste na alavanca articulável.
- Retorne o cabo do punho-comando para cima com a mão segurando-o firme.
- Solte os parafusos que prendem a alavanca articulável no eixo do seccionador e regule novamente de forma a atingir os 15º necessários.
- Feito isso repita o processo para abertura-carregamento e fechamento do seccionador.
- Funcionando corretamente, reaperte todos os parafusos da alavanca articulável com o seccionador e da alavanca articulável com o tubo de interligação.

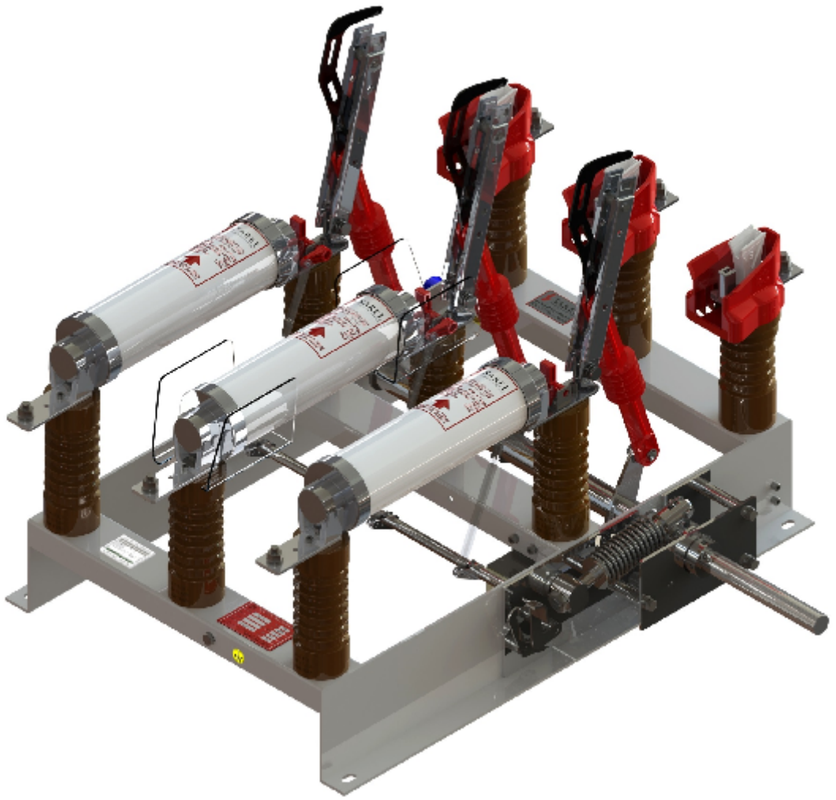

SAREL
SOLUÇÕES QUE TRANSFORMAM.

AS INFORMAÇÕES CONTIDAS NESTE DESENHO SÃO PROPRIEDADE EXCLUSIVA DA **SAREL IND E COM LTDA**. A REPRODUÇÃO PARCIAL, OU TOTAL SEM AUTORIZAÇÃO POR ESCRITO DA **SAREL IND E COM LTDA** É PROIBIDA.
WWW.SAREL.COM.BR

CÓDIGO DE BARRAS EAN	
PRÓX. MONTAGEM	USADO EM
APLICAÇÃO	

CÓPIA CONTROLADA APROVADO

INTERPRETAR TOLERÂNCIA GEOMÉTRICA COM:
MATERIAL
ACABAMENTO
NÃO MUDAR ESCALA DO DES.

	NOME	DATA
DESENHO	JCS	JAN/12
VERIFICADO	QUINTELA	JAN/12
APROV. ENG.		
APR. MANUF.		
QUALIDADE		

COMENTÁRIOS:

SAREL IND E COM LTDA

TÍTULO:
MANUAL

TAM	DES. Nº	REV
B		1

ESCALA | FOLHA 1

DESENHO ORIENTATIVO PARA INSTALAÇÃO DO PUNHO DE MANOBRA FRONTAL
CHAVES MODELOS SRA E SRFA

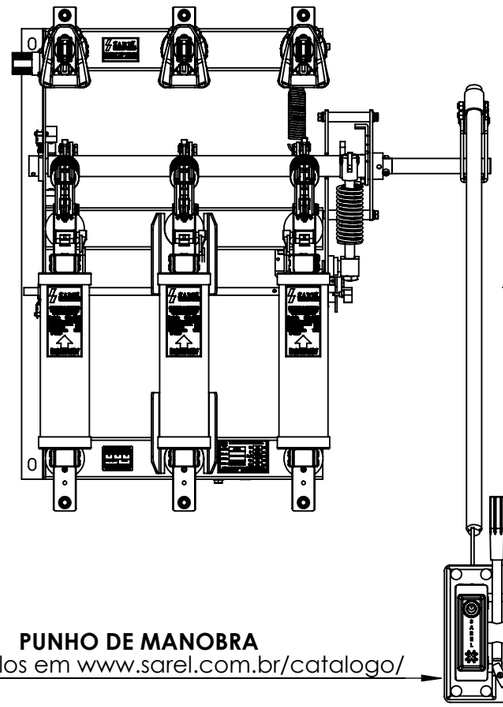

MODELOS TDA1 1M OU TDA2 M
Tubo de Interligação
eixo da chave (ou prolongador)
com punho de manobra.

MODELO SSP
Suporte para punho de manobra.
Aplicação Alvenaria

PUNHO DE MANOBRA
Veja modelos em www.sarel.com.br/catalogo/

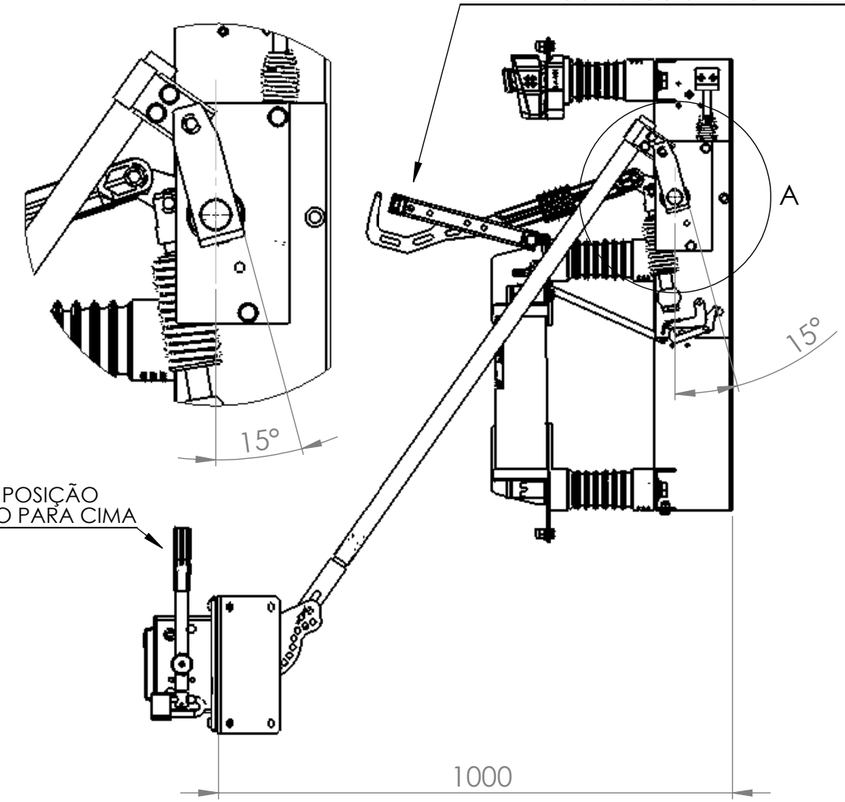

DISTÂNCIA MÍNIMA ENTRE SECCIONADOR E PUNHO DE MANOBRA

SAREL
SOLUÇÕES QUE TRANSFORMAM.

AS INFORMAÇÕES CONTIDAS
NESTE DESENHO SÃO
PROPRIEDADE EXCLUSIVA DA
SAREL IND E COM LTDA.
A REPRODUÇÃO PARCIAL,
OU TOTAL SEM AUTORIZAÇÃO
POR ESCRITO DA
SAREL IND E COM LTDA É PROIBIDA.
WWW.SAREL.COM.BR

CÓDIGO DE BARRAS EAN	
PRÓX. MONTAGEM	USADO EM
APLICAÇÃO	

CONTROLADO APROVADO CÓPIA

INTERPRETAR TOLERÂNCIA GEOMÉTRICA COM:
MATERIAL
ACABAMENTO
NÃO MUDAR ESCALA DO DES.

	NOME	DATA
DESENHO	**JCS**	JAN/12
VERIFICADO	**QUINTELA**	JAN/12
APROV. ENG.		
APR. MANUF.		
QUALIDADE		

COMENTÁRIOS:

SAREL IND E COM LTDA

TÍTULO:
MANUAL MONTAGEM, OPERAÇÃO E MANUTENÇÃO CHAVES MODELOS SRA E SRFA

TAM	DES. Nº	REV
B		**1**

ESCALA | FOLHA 2